WR-1181-7167/15-01

Ra 3,2 (√)

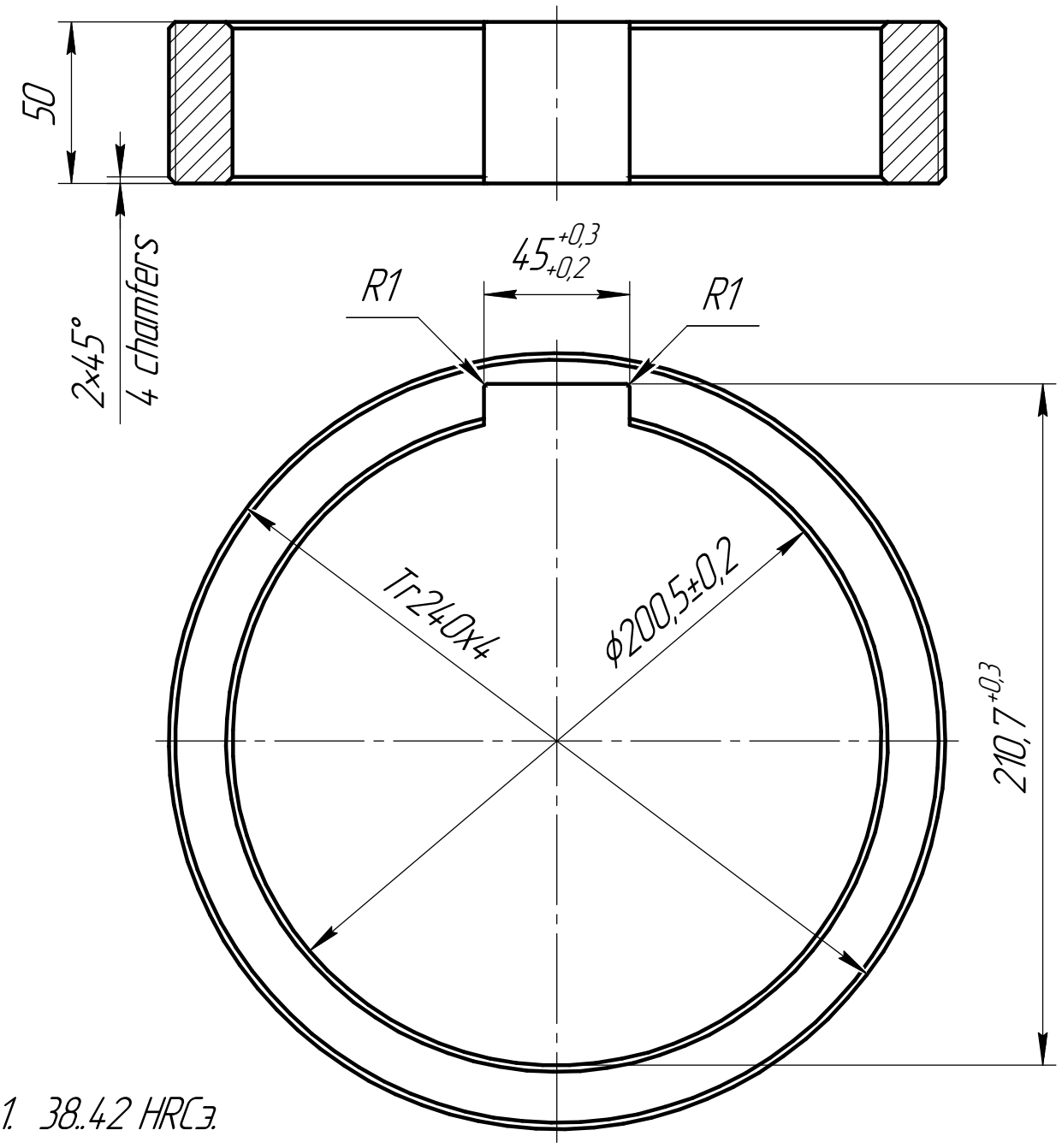

1. 38..42 HRCэ.

1 38...42 HRCэ.
2 Неуказанные пред. откл. размеров по ОСТ 37.001.246-82.

Изм.	Лист	№ докум.	Подп.	Дата	WR-1181-7167/15-01		
Разраб.		Козлова			Кольцо Ring	Лит. И	Масса 5,11	Масштаб 1:2
Пров.						Лист	Листов 1
Т.контр.							
Н.контр.					Сталь 40Х 1.7045	KRONPRINZ	
Утв.							

Перв. примен. | Справ. № | Подп. и дата | Инв. № дубл. | Взам. инв. № | Подп. и дата | Инв. № подл.

Копировал | Формат А4